93 781 20 42
info@karbar.es

SOCIOS COMPROMETIDOS.
EQUIPOS ROBUSTOS.™

RECOGEPEDIDOS DE NIVEL BAJO

LO1.0 F, LO2.0 , LO2.0 S, LO2.5

1000-2 500 KG

LO1.0 F, LO2.0 , LO2.0 S, LO2.5

MARCA DISTINTIVA	1.1	Fabricante (abreviatura)		HYSTER			HYSTER			HYSTER	
	1.2	Designación de tipo del fabricante		LO2.0			LO2.0			LO2.0	
	1.3	Accionamiento: eléctrico (batería o red de suministro), diesel, gasolina, gas combustible		Batería			Batería			Batería	
	1.4	Tipo de carretillero: manual, a pie, de pie, sentado, recogepedidos		Recogedora Pedidos			Recogedora Pedidos			Recogedora Pedidos	
	1.5	Capacidad nominal / carga nominal	Q (t)	2			2			2	
	1.6	Distancia del centro de carga ◆	c (mm)	1200 ‡			1200 ‡			1200 ‡	
	1.8	Distancia de carga, centro del árbol propulsor a la horquilla ◆	x (mm)	1405			1405			1405	
	1.9	Batalla ◆	y (mm)	2608			2608			2608	
PESO	2.1	Peso de servicio	kg	1055 †			1168 †			1225 †	
	2.2	Carga por eje, con carga delantero/trasero	kg	884	2171		947	2221		975	2250
	2.3	Carga por eje, sin carga, delantero/trasero	kg	797	258		845	323		885	340
RUEDAS/ BASTIDOR	3.1	Ruedas: poliuretano, topthane, Vulkollan®, delantera/trasera		Vulkollan	Vulkollan		Vulkollan	Vulkollan		Vulkollan	Vulkollan
	3.2	Tamaño de las ruedas, delanteras	ø (mm x mm)	254 x 90			254 x 90			254 x 90	
	3.3	Tamaño de las ruedas, traseras	ø (mm x mm)	85 x 90			85 x 90			85 x 90	
	3.4	Ruedas adicionales (dimensiones)	ø (mm x mm)	150 x 79			150 x 79			150 x 79	
	3.5	Número ruedas, delanteras/traseras (x= ruedas conducidas)		1x + 1	4		1x + 1	4		1x + 1	4
	3.6	Banda de rodadura, delantera	b_{10} (mm)	437			437			437	
	3.7	Banda de rodadura, trasera ■	b_{11} (mm)	380			380			380	
DIMENSIONES	4.2	Altura, mástil descendido	h_1 (mm)	1360			1360			1878	
	4.4	Elevación	h_3 (mm)	120			120			120	
	4.5	Altura, mástil extendido	h_4 (mm)	-			2190			3228	
	4.8	Altura asiento/ Altura plataforma	h_7 (mm)	152			152			152	
	4.9	Altura barra de tracción en posición de tracción mín/máx	h_{14} (mm)	1317			1317			1317	
	4.14	Altura plataforma, elevada	h_{12} (mm)	-			980			1500	
	4.15	Altura, descendido	h_{13} (mm)	85			85			85	
	4.19	Longitud total ◆	l_1 (mm)	3764			3764			3764	
	4.20	Longitud hasta la cara frontal de las horquillas ◆	l_2 (mm)	1410			1410			1410	
	4.21	Anchura total	b_1/b_2 (mm)	796			796			796	
	4.22	Dimensiones de las horquillas ISO 2331 ◆ ■	s/e/l (mm)	60	184	2356	60	184	2356	60	184	2356
	4.25	Distancia entre horquillas-brazos	b_5 (mm)	560			560			560	
	4.32	Altura libre hasta el suelo, centro de la batalla	m_2 (mm)	25			25			25	
	4.33	Dimensión de carga $b_{12} \times l_6$ en sentido transversal	$b_{12} \times l_6$ (mm)	800 x 1200 ‡			800 x 1200 ‡			800 x 1200 ‡	
	4.34.1	Ancho de pasillo con palets 1000 x 1200 en sentido transversal ◆ ●	A_{st} (mm)	3859 ‡			3859 ‡			3859 ‡	
	4.34.2	Ancho de pasillo con paletas 800 x 1200 en sentido longitudinal ◆ ●	A_{st} (mm)	4086 ‡			4086 ‡			4086 ‡	
	4.35	Radio de giro ◆	W_a (mm)	2814 ‡			2814 ‡			2814 ‡	
DATOS DEL RENDIMIENTO	5.1	Velocidad de desplazamiento, con/sin carga	km/h	8,5	10,5 ✢		8,5	10,5 ✢		8,5	10,5 ✢
	5.1.1	Velocidad de desplazamiento, con carga/sin carga, marcha atrás	km/h	8,0	8,0		8,0	8,0		8,0	8,0
	5.2.1	Velocidad de elevación con carga / sin carga (horquillas)	m/s	0,027	0,039		0,027	0,039		0,027	0,039
	5.2.2	Velocidad de elevación con carga / sin carga (cabina)	m/s	-	-		0,189	0,189		0,189	0,189
	5.3.1	Velocidad de descenso, con carga/sin carga (horquillas)	m/s	0,038	0,018		0,038	0,018		0,038	0,018
	5.3.2	Velocidad de descenso, con carga/sin carga (cabina)	m/s	-	-		0,162	0,162		0,162	0,162
	5.7	Trepabilidad, con carga/sin carga	%	6,0	20,0		6,0	20,0		6,0	20,0
	5.8	Trepabilidad máxima, con carga/sin carga	%	6,0	20,0		6,0	20,0		6,0	20,0
	5.9	Tiempo de aceleración, con carga/sin carga	s	7,6	5,3		7,6	5,3		7,6	5,3
	5.10	Freno de servicio		Electromagnético			Electromagnético			Electromagnético	
MOTOR ELÉCTRICO	6.1	Valor nominal motor de tracción, S2 60 min	kW	2,6			2,6			2,6	
	6.2	Motor de elevación, S3 valor nominal 15%	kW	1,2			2,0			2,0	
	6.3	Batería de conformidad con la norma DIN 43531/35/36 A, B, C, non		no			no			no	
	6.4	Tensión de batería/capacidad nominal K5	(V)/(Ah)	24	465 †		24	465 †		24	465 †
	6.5	Peso de la batería	kg	366			366			366	
	6.6	Consumo de energía de acuerdo con el ciclo VDI ✚	kWh/h @Nº de Ciclos	1,13			1,13			1,13	
MECANISMO DE TRACCIÓN ELEVACIÓN	8.1	Tipo de unidad de tracción		Controlador CA			Controlador CA			Controlador CA	
DATOS ADICIONALES	10.7	Nivel de presión acústica en el asiento del conductor	dB (A)	< 67,5			< 67,5			< 67,5	

Datos de la especificación basados en la VDI 2198.

LO1.0 F, LO2.0 , LO2.0 S, LO2.5

HYSTER	HYSTER	HYSTER	HYSTER	HYSTER	HYSTER	HYSTER	1.1	MARCA DISTINTIVA
LO2.5	LO2.5	LO2.5	LO1.0F	LO1.0F	LO2.0S	LO2.0S	1.2	
Batería	Batería	Batería	Batería	Batería	Batería	Batería	1.3	
Recogedora Pedidos	Recogedora Pedidos	Recogedora Pedidos	Recogedora Pedidos	Recogedora Pedidos	Recogedora Pedidos	Recogedora Pedidos	1.4	
2,5	2,5	2,5	1	1	2	2	1.5	
1200 ‡	1200 ‡	1200 ‡	600	600	1200 ‡	1200 ‡	1.6	
1860	1860	1860	486	486	1682	1682	1.8	
3208	3208	3208	1740	1740	2936	2936	1.9	

1190	1334	1340	1045	1164	1157	1418	2.1	PESO
1379 2311	1451 2383	1462 2378	625 1420	690 1474	1068 2089	1179 2239	2.2	
924 266	995 339	997 343	722 323	778 386	791 366	941 477	2.3	

Vulkollan Vulkollan	Vulkollan Vulkollan	Vulkollan Vulkollan	Vulkollan Vulkollan	Vulkollan Vulkollan	Vulkollan Vulkollan	Vulkollan Vulkollan	3.1	RUEDAS/ BASTIDOR
254 x 90	254 x 90	254 x 90	254 x 90	254 x 90	254 x 90	254 x 90	3.2	
85 x 90	85 x 90	85 x 90	85 x 90	85 x 90	85 x 90	85 x 90	3.3	
150 x 79	150 x 79	150 x 79	150 x 79	150 x 79	150 x 79	150 x 79	3.4	
1x+1 4	1x+1 4	1x+1 4	1x+1 2	1x+1 2	1x+1 4	1x+1 4	3.5	
437	437	437	437	437	437	437	3.6	
380	380	380	390	390	372	372	3.7	

1360	1360	1878	1360	1360	1360	1360	4.1	DIMENSIONES
120	120	120	690	690	690	690	4.4	
-	2190	3228	-	2340	-	2340	4.5	
152	152	152	152	152	152	152	4.8	
1317	1317	1317	1317	1317	1317	1317	4.9	
-	980	1500	-	980	-	980	4.14	
85	85	85	90	90	85	85	4.15	
3909	3909	3909	2619	2619	3816	3816	4.19	
1555	1555	1555	1459	1459	1460	1460	4.20	
796	796	796	796	796	796	796	4.21	
60 184 2356	60 184 2356	60 184 2356	60 180 1160	60 180 1160	68 192 2356	68 192 2356	4.22	
560	560	560	570	570	564	564	4.25	
25	25	25	48	48	20	20	4.32	
800 x 1200 ‡	800 x 1200 ‡	800 x 1200 ‡	800 x 1200	800 x 1200	800 x 1200 ‡	800 x 1200 ‡	4.33	
4230 ‡	4230 ‡	4230 ‡	2885	2885	3970 ‡	3970 ‡	4.34.1	
4286 ‡	4286 ‡	4286 ‡	2913	2913	4112 ‡	4112 ‡	4.34.2	
3414 ‡	3414 ‡	3414 ‡	1895	1895	3091 ‡	3091 ‡	4.35	

8,5 10,5 ✛	8,5 10,5 ✛	8,5 10,5 ✛	10,5 10,5 ✓	10,5 10,5 ✓	8,5 10,5 ✛	8,5 10, ✛	5.1	DATOS DEL RENDIMIENTO
8,0 8,0	8,0 8,0	8,0 8,0	8,0 8,0	8,0 8,0	8,0 8,0	8,0 8,0	5.1.1	
0,023 0,039	0,027 0,039	0,027 0,039	0,087 0,233	0,087 0,233	0,060 0,150	0,060 0,150	5.2.1	
- -	0,189 0,189	0,189 0,189	- -	0,189 0,189	- -	0,189 0,189	5.2.2	
0,038 0,018	0,038 0,018	0,038 0,018	0,173 0,154	0,173 0,154	0,147 0,126	0,147 0,126	5.3.1	
- -	0,162 0,162	0,162 0,162	- -	0,162 0,162	- -	0,162 0,162	5.3.2	
6,0 20,0	6,0 20,0	6,0 20,0	6,0 20,0	6,0 20,0	6,0 20,0	6,0 20,0	5.7	
6,0 20,0	6,0 20,0	6,0 20,0	6,0 20,0	6,0 20,0	6,0 20,0	6,0 20,0	5.8	
8,9 5,5	8,9 5,5	8,9 5,5	7,0 5,2	7,0 5,2	7,6 5.3	7,6 5,3	5,9	
Electromagnético	Electromagnético	Electromagnético	Electromagnético	Electromagnético	Electromagnético	Electromagnético	5.10	

2,6	2,6	2,6	2,6	2,6	2,6	2,6	6.1	MOTOR ELÉCTRICO
1,2	2,0	2,0	2,0	2,0	2,0	2,0	6.2	
no	no	no	no	no	no	no	6.3	
24 620	24 620	24 620	24 465	24 465	24 465	24 465	6.4	
480	480	480	366	366	366	366	6.5	
1,13	1,13	1,13	1,13	1,13	1,13	1,13	6.6	

Controlador CA	Controlador CA	Controlador CA	Controlador CA	Controlador CA	Controlador CA	Controlador CA	8.1	MECANISMO DE TRACCIÓN/ ELEVACIÓN

< 67,5	< 67,5	< 67,5	< 68,5	< 68,5	< 68,5	< 68,5	10.7	DATOS ADICIONALES

LO2.0 -2.5 , DIMENSIONES DE LA CARRETILLA

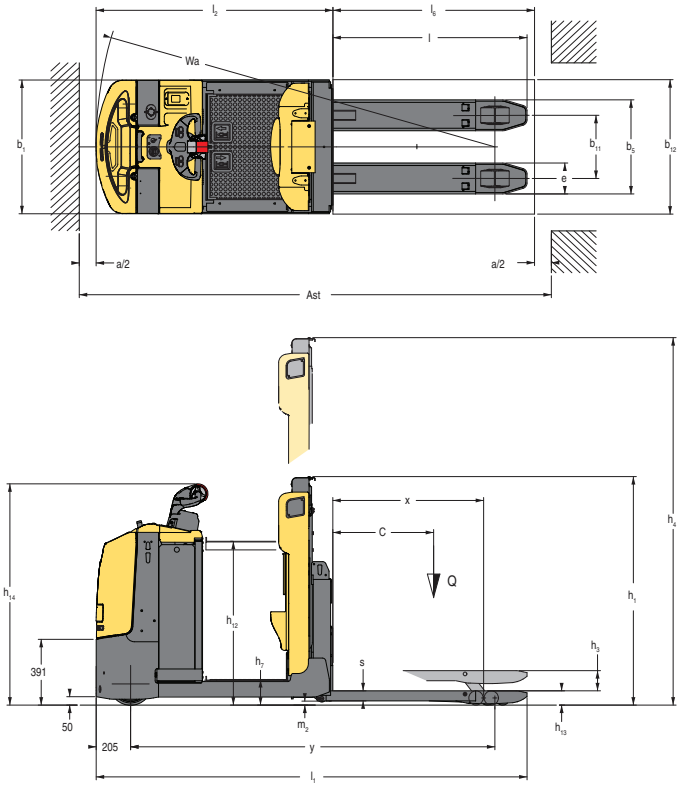

$A_{st} = W_a - x + l_6 + a$ (véanse las líneas 4.34.1 y 4.34.2)

a = Espacio libre mínimo de maniobra
(norma VDI = 200 mm Recomendación BITA = 300 mm)

l_6 = Longitud de la carga

NOTA:

Las especificaciones se ven afectadas por el estado y el equipamiento del vehículo, y también por la naturaleza y las condiciones del área de trabajo. Informe a su distribuidor sobre la naturaleza y el estado de la zona de trabajo prevista cuando vaya a comprar su carretilla Hyster.

- ☐ Disponible batería 465Ah. Con batería 465Ah – 145mm y peso de servicio –114kg
- † Batería disponible 560Ah. Con batería 500Ah peso de servicio – 2 kg
- ‡ Se aplica a 2 palés = 2400mm
- ✢ Opcional 10/13 km/h (LO2.0-LO2.0S) y 9/13 km/h (LO2.5)
- ✓ Opcional 12/13 km/h (LO1.0F)
- ◆ Para los modelos LO2.0, LO2.5, consulte "Tabla de horquillas"
- ✚ Valores obtenidos con 40 ciclos
- ⊗ Estos valores pueden variar en +/- 5%
- ■ Con horquillas "longitud CHEP" e = 223 mm., b11 = 447mm
- ○ Con rueda de tracción de topthane: 3200N
- ● Las anchuras del pasillo de transferencia (líneas 4.34.1 y 4.34.2) se basan en el cálculo estándar según la norma VDI , tal y como se muestra en la ilustración. La British Industrial Truck Association (bita) (Asociación Británica de Carretillas Industriales) recomienda añadir 100 mm a la tolerancia (dimensión a) para conseguir un margen de trabajo adicional en la parte trasera de la carretilla.

HORQUILLAS

Nota: todos los valores de y, x, Wa son con las horquillas descendidas; con las horquillas elevadas 120mm, todos los valores de y, x, Wa son 70 mm menos

- ⟐ Versión GMA: aplicable a 2 palés = 2440mm
- ✣ Batería 620Ah disponible para versiones de 2,5 toneladas solamente.
- ✖ Todos los pesos son: horquillas + tirantes.
- ★ Anchura del pasillo con palés de 800mm x l_6 en sentido longitudinal.

HORQUILLAS

b_5 = 480mm - 530mm - 560mm - 670mm b_{11} = 300mm - 350mm - 380mm - 490mm																
	C	l	x	l-x	l_6 ⟐	y	l_2	l_1	W_a	Ast★	y	l_2	l_1	W_a	Ast★	Horquilla ✖ Pesos
	mm	mm	mm	mm	mm	mm	mm	mm	mm	mm	mm	mm	mm	mm	mm	kg
	500	1006	815	191	1000	2018	1408	2414	2224	2864	2163	1553	2559	2369	3009	118
	600	1156	965	191	1200	2168	1408	2564	2374	3037	2313	1553	2709	2519	3182	127
	700	1406	965	441	1400	2168	1408	2814	2374	3164	2313	1553	2959	2519	3309	136
	800	1606	965	641	1600	2168	1408	3014	2374	3324	2313	1553	3159	2519	3469	144
	1000	1956	1405	551	2000	2608	1408	3364	2814	3730	2753	1553	3509	2959	3875	175
Reino Unido	1000	1956	1356	600	2000	2559	1408	3364	2765	3723	2704	1553	3509	2910	3868	176
	1100	2156	1405	751	2200	2608	1408	3564	2814	3903	2753	1553	3709	2959	4048	183
Reino Unido	1100	2156	1356	800	2200	2559	1408	3564	2765	3898	2704	1553	3709	2910	4043	184
Reino Unido 2,0	1200	2356	1650	706	2400	2853	1408	3764	3059	4109	2998	1553	3909	3204	4254	198
CORTO 2,0 2,5	1200	2356	1405	951	2400	2608	1408	3764	2814	4086	2753	1553	3909	2959	4231	191
LARGO 2,0	1200	2356	1860	496	2400	3063	1408	3764	3269	4141	3208	1553	3909	3414	4286	200
2,0	1500	2856	1860	996	3000	3063	1408	4264	3269	4677	3208	1553	4409	3414	4822	220
REINO UNIDO 2,5	1200	2356	1650	706	2400	-	-	-	-	-	2998	1553	3909	3204	4254	214
LARGO 2,5	1200	2356	1860	496	2400	-	-	-	-	-	3208	1553	3909	3414	4286	222
2,5	1500	2856	1860	996	3000	-	-	-	-	-	3208	1553	4409	3414	4822	242
CHEP corto	583	1136	945	191	1165	2148	1408	2544	2354	3010	2293	1553	2689	2499	3155	130
CHEP largo	1165	2330	1498	832	2330	2701	1408	3375	2907	4030	2846	1553	3520	3052	4175	217
GMA corto	610	1181	990	191	1220	-	-	-	-	-	2338	1553	2734	2544	3205	132
GMA largo	1220	2411	1518	893	2440	-	-	-	-	-	2866	1553	3964	3072	4277	203
GMA largo	1250	2490	1518	972	2500	-	-	-	-	-	2866	1553	4043	3072	4332	208
	Para todas las baterías					Batería 24V 465Ah					Batería 24V 500Ah/620Ah ✣					

AVISO

Se debe poner cuidado al manejar cargas elevadas. Cuando se eleva el tablero y/o la carga se reduce la estabilidad de la carretilla. Es importante mantener al mínimo la inclinación de mástil en uno u otro sentido cuando se lleven cargas elevadas.

Los operarios deben recibir formación y deben leer, entender y seguir las instrucciones contenidas en el Manual de Usuario.

Todos los valores son valores nominales y están sujetos a tolerancias. Si desea más información, póngase en contacto con el fabricante.

Los productos Hyster podrían estar sujetos a cambios sin previo aviso.

Algunas carretillas elevadoras que aparecen en las fotografías pueden disponer de accesorios opcionales. Los valores pueden variar con configuraciones alternativas

CE **Seguridad:**

Esta carretilla cumple los requisitos vigentes de la UE.

LO1.0 F, DIMENSIONES DE LA CARRETILLA

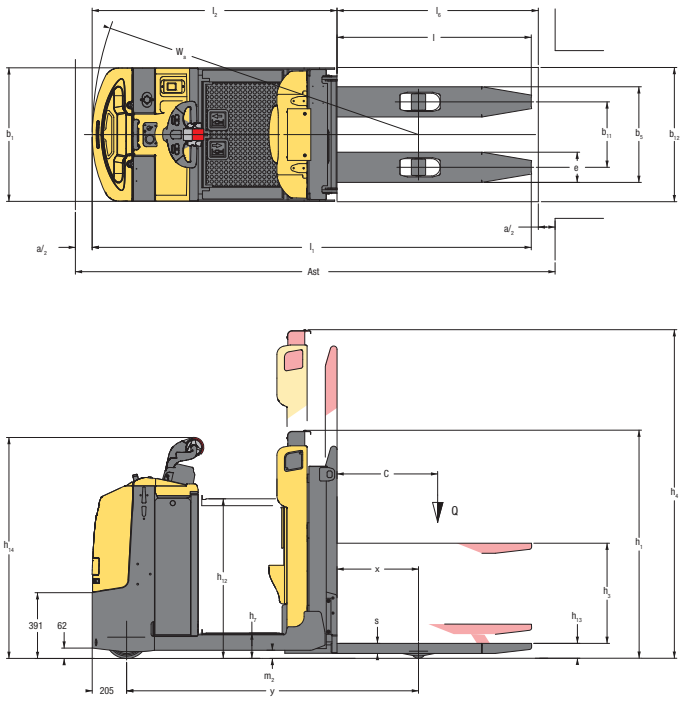

A_{st} = Wa- x + l6 + a (véanse las líneas 4.34.1 y 4.34.2)

a = Espacio libre mínimo de maniobra
(norma VDI = 200 mm Recomendación BITA = 300 mm)

l_6 = Longitud de la carga

LO2.0 S, DIMENSIONES DE LA CARRETILLA

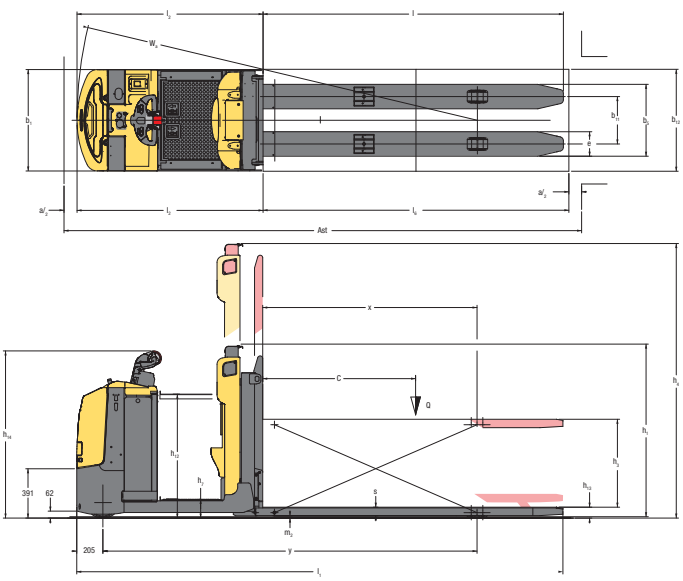

A_{st} = W_a- x + l_6 + a (véanse las líneas 4.34.1 y 4.34.2)

a = Espacio libre mínimo de funcionamiento
(norma VDI = 200 mm Recomendación BITA = 300 mm)

l_6 = Longitud de la carga

NOTA:

Las especificaciones se ven afectadas por el estado y el equipamiento del vehículo, y también por la naturaleza y las condiciones del área de trabajo. Informe a su distribuidor sobre la naturaleza y el estado de la zona de trabajo prevista cuando vaya a comprar su carretilla Hyster.

- ☐ Disponible batería 465Ah. Con batería 465Ah – 145mm y peso de servicio –114kg
- † Batería disponible 560Ah. Con batería 500Ah peso de servicio – 2 kg
- ‡ Se aplica a 2 palés = 2400mm
- ✢ Opcional 10/13 km/h (LO2.0-LO2.0S) y 9/13 km/h (LO2.5)
- ✓ Opcional 12/13 km/h (LO1.0F)
- ◆ Para los modelos LO2.0, LO2.5, consulte "Tabla de horquillas"
- ✚ Valores obtenidos con 40 ciclos
- ⊗ Estos valores pueden variar en +/- 5%
- ■ Con horquillas "longitud CHEP" e = 223 mm., b11 = 447mm
- ○ Con rueda de tracción de topthane: 3200N
- ● Las anchuras del pasillo de transferencia (líneas 4.34.1 y 4.34.2) se basan en el cálculo estándar según la norma VDI , tal y como se muestra en la ilustración. La British Industrial Truck Association (bita) (Asociación Británica de Carretillas Industriales) recomienda añadir 100 mm al espacio libre total (dimensión a) para conseguir un margen de trabajo adicional en la parte trasera de la carretilla.

HORQUILLAS

Nota: todos los valores de y, x, Wa son con las horquillas descendidas; con las horquillas elevadas 120mm, todos los valores de y, x, Wa son 70 mm menos

- ◈ Versión GMA: aplicable a 2 palés = 2440mm
- ✣ Batería 620Ah disponible para versiones de 2,5 toneladas solamente.
- ✖ Todos los pesos son: horquillas + tirantes.
- ★ Anchura de pasillo para palés de 800mm x l6 en sentido longitudinal.

AVISO

Se debe poner cuidado al manejar cargas elevadas. Cuando se eleva el tablero y/o la carga se reduce la estabilidad de la carretilla. Es importante mantener al mínimo la inclinación de mástil en uno u otro sentido cuando se lleven cargas elevadas.

Los operarios deben recibir formación y deben leer, entender y seguir las instrucciones contenidas en el Manual de Usuario.

Todos los valores son valores nominales y están sujetos a tolerancias. Si desea más información, póngase en contacto con el fabricante.

Los productos Hyster podrían estar sujetos a cambios sin previo aviso.

Algunas carretillas elevadoras que aparecen en las fotografías pueden disponer de accesorios opcionales. Los valores pueden variar con configuraciones alternativas

CE **Seguridad:**

Esta carretilla cumple los requisitos vigentes de la UE.

CARACTERÍSTICAS DEL PRODUCTO

Plataforma fija o elevadora LO2.0 para recogida desde el nivel del suelo hasta el segundo nivel, capaz de manejar diferentes tipos de interfaz de carga, europalés, contenedores con ruedas, etc.

Plataforma fija o elevadora LO2.5 para recogida desde el nivel del suelo hasta el segundo nivel, con capacidad de 2,5t para transportar cargas de palés dobles pesados completos.

El modelo LO2.0S permite manejar palés dobles (europalés) donde los elementos a manipular son cajas pesadas y/o voluminosas. En este caso, la altura de la elevación de tijera elimina la necesidad de flexión o alargamiento constante.

La carretilla LO1.0F con elevación del mástil permite mantener el palé a una altura de trabajo confortable constante. Por lo tanto, es ideal para operaciones de recogida de una capa de europalés.

FIABILIDAD

- Bastidor de construcción robusta y componentes fiables que proporcionan durabilidad y fiabilidad a largo plazo.
- Una robusta envoltura alrededor de la placa parachoques protege la carretilla contra impactos y daños y minimiza los costes de reparación.
- LLOP – El robusto diseño de la varilla de tracción en el eje de la rueda de carga asegura la fiabilidad a largo plazo.
- La electrónica protegida, incluyendo el motor de tracción de CA , el controlador combi sellado (con clasificación IP65), los conectores eléctricos sellados y los sensores e interruptores de efecto Hall aseguran una fiabilidad excelente y menores costes de servicio para conseguir la máxima productividad.
- Menor complejidad del cableado, gracias al sistema de comunicaciones CANbus, que permite un fácil acceso a los componentes y proporciona una fiabilidad de primera clase.

COSTE DE PROPIEDAD

- Los controles de sistema integrados, el motor de tracción de CA y el motor de la bomba de CC aumentan la eficiencia energética.
- Funcionalidades de control avanzadas, tales como valores de rendimiento ajustables, que permiten adaptar la carretilla a las necesidades de la aplicación, reduciendo el consumo de energía.
- El frenado regenerativo reduce el uso del freno de servicio y disipa calor del motor de tracción, asegurando una mayor vida de servicio de componentes clave.
- Los motores y controladores se protegen contra posibles daños y restos, reduciendo los costes de servicio y reparación.

PRODUCTIVIDAD

- Potente motor de tracción de CA de 2,6 kW con aceleración/frenado de gran rendimiento y con una gran velocidad de desplazamiento, que cuenta con una gran capacidad térmica para operaciones de parada y reanudación de la marcha.
- Dirección eléctrica de manejo sin esfuerzo y reducción automática de la velocidad en los giros, que aseguran un control excelente y una gran productividad.
- La aceleración y las velocidades de frenado y de desplazamiento pueden ser ajustadas por un técnico de servicio con arreglo a las necesidades particulares de la aplicación a través de la consola.
- Dispositivo anti-retroceso en rampas, activo para el manejo del conductor.
- Los modelos LLOP ofrecen una capacidad nominal de hasta 2500 kg y 48 opciones diferentes de horquillas, permitiendo configurar la carretilla con arreglo a los diferentes requisitos operativos de una amplia gama de aplicaciones.
- La velocidad de desplazamiento máxima de 13 km/h sin carga (opcional) reduce el tiempo de desplazamiento en recorridos largos entre los muelles de carga y las zonas de recogida.
- La gran capacidad de la batería significa que la carretilla es perfecta para operaciones de turno doble y reduce la frecuencia de carga de la batería. Hay disponible extracción vertical o lateral de la batería.

ERGONOMÍA

- El control tipo scooter y la dirección eléctrica reducen el movimiento necesario del brazo para cambiar de sentido de marcha, manteniendo en todo momento al conductor dentro de la huella de la carretilla para su protección y reduce la fatiga del operario y aumenta la productividad.
- El sensor de plataforma, que detecta si el operario está a bordo, cubre la totalidad del piso de la plataforma, todo lo cual, junto con el alto respaldo suave al tacto, permite al operario encontrar la posición de conducción más confortable posible.
- La amplia y larga plataforma del operario permite que el operario pueda adoptar una postura de mayor confort y permite que pueda pasar fácilmente a través de ella para optimizar la recogida a ambos lados.

- LLOP- La opción de plataforma elevadora controlada con pedal facilita la recogida hasta el segundo nivel y limita la distancia que el operario tiene entre la estantería y el palé, reduciendo la fatiga del operario.
- En las carretillas LO2.0 y LO2.5, los botones direccionales opcionales de marcha adelante a baja velocidad (función de marcha libre por inercia) están situados en el respaldo y permiten que el operario mueva la carretilla mientras camina junto a ella hasta la siguiente localización de recogida sin tener que subir a bordo.
- En las carretillas LO1.0F y LO2.0S la función de marcha libre por inercia opcional dispone también de controles de elevación/descenso de las horquillas para que el operario pueda mantener el palé a una altura de trabajo confortable constante.

FACILIDAD DE SERVICIO

- El sistema CANbus y el control de diagnósticos se pueden controlar y monitorizar a través de la consola o a través de un solo punto de conexión, y además se pueden visualizar los códigos de fallo en la consola para poder identificarlos fácilmente y acometer las tareas de servicio correspondientes.
- El capó de una sola pieza proporciona fácil acceso a los componentes clave.
- La tapa del motor se monta por medio de dos tornillos y se puede retirar con facilidad para disponer de acceso total a todos los componentes principales.
- El motor de tracción de CA de bajo mantenimiento y protección térmica incorporada está totalmente cerrado para su protección contra daños y residuos, minimizando el tiempo de inactividad por razones de mantenimiento.

LAS OPCIONES DISPONIBLES INCLUYEN LAS SIGUIENTES:

LO2.0 , LO2.5

- 48 dimensiones de horquillas diferentes
- Escalón plegable de 2º nivel (solamente en los modelos LO2.0 y LO2.5 con plataforma de operario fija)
- Papelera removible en el respaldo del operario (para todos los modelos con plataforma de operario fija)
- Función de marcha libre por inercia con botones marcha adelante de baja velocidad

LO1.0 F, LO2.0 S

- Función de marcha libre por inercia con botones de marcha adelante de baja velocidad y de elevación y descenso de las horquillas.

VARIOS

- Teclado
- Versión para almacenamiento en frío.
- Extracción lateral de la batería
- Parachoques a nivel del suelo (parachoques de caucho)
- Parachoques montado a media altura (defensa integral delantera)
- Barra de apoyo universal en el compartimento del motor
- Diferentes ruedas de tracción
- Diferentes alturas de elevación de la plataforma
- Diferentes compartimentos de almacenamiento
- Bandeja porta objetos en el respaldo del operario.
- Control tipo scooter que se eleva con la plataforma
- Opciones de garantía estándar y extendida
- Sistema de Gestión de Recursos Inalámbricos Hyster Tracker

93 781 20 42
info@karbar.es

SOCIOS COMPROMETIDOS. EQUIPOS ROBUSTOS.™

PARA OPERACIONES EXIGENTES, EN CUALQUIER LUGAR.

Hyster suministra una gama completa de equipos de almacén, carretillas elevadoras de contrapeso IC y eléctricas, manipuladores de contenedores y apiladores retráctiles Hyster está comprometido en ser mucho más que un suministrador de carretillas elevadoras.

Nuestro objetivo es ofrecer una asociación completa capaz de responder a la totalidad del espectro de asuntos relacionados con la manutención de materiales: Tanto si necesita servicios de consultoría profesional para la gestión de su flota, como si lo que necesita es apoyo de servicio cualificado o suministro fiable de repuestos, puede confiar en Hyster.

Nuestra red de distribuidores altamente preparados proporciona apoyo local experto y una gran capacidad de respuesta. Pueden ofrecer paquetes financieros de adecuada relación coste-eficacia y pueden introducir programas de mantenimiento gestionados de manera eficaz para asegurar que pueda obtener el mayor valor posible. Nuestra actividad de negocios consiste en tratar sus necesidades de manutención de materiales de manera que usted pueda centrarse en el éxito de su propia actividad de negocios tanto en el momento actual como en el futuro.

Impreso en los Países Bajos. Número de referencia: 3990220 Rev. 05-03/16-TLC